МАНС МультиПро 3 CR 5-20 Р.00.00 ГЧ

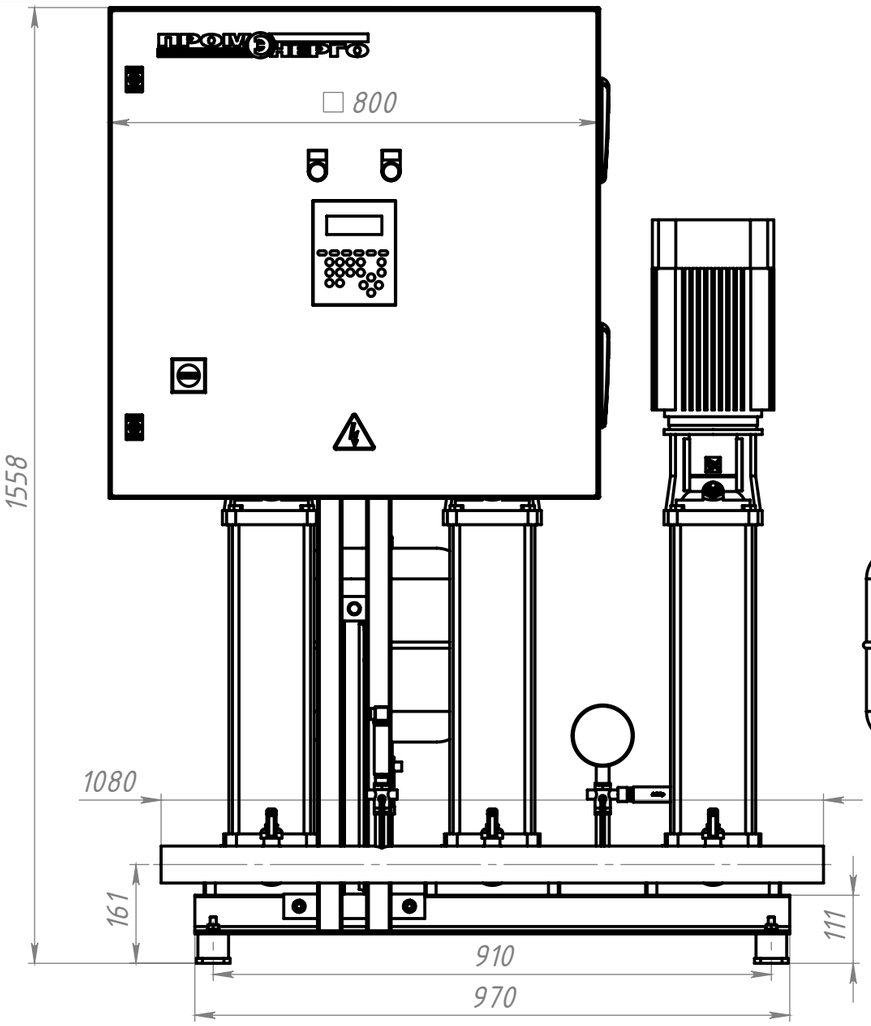

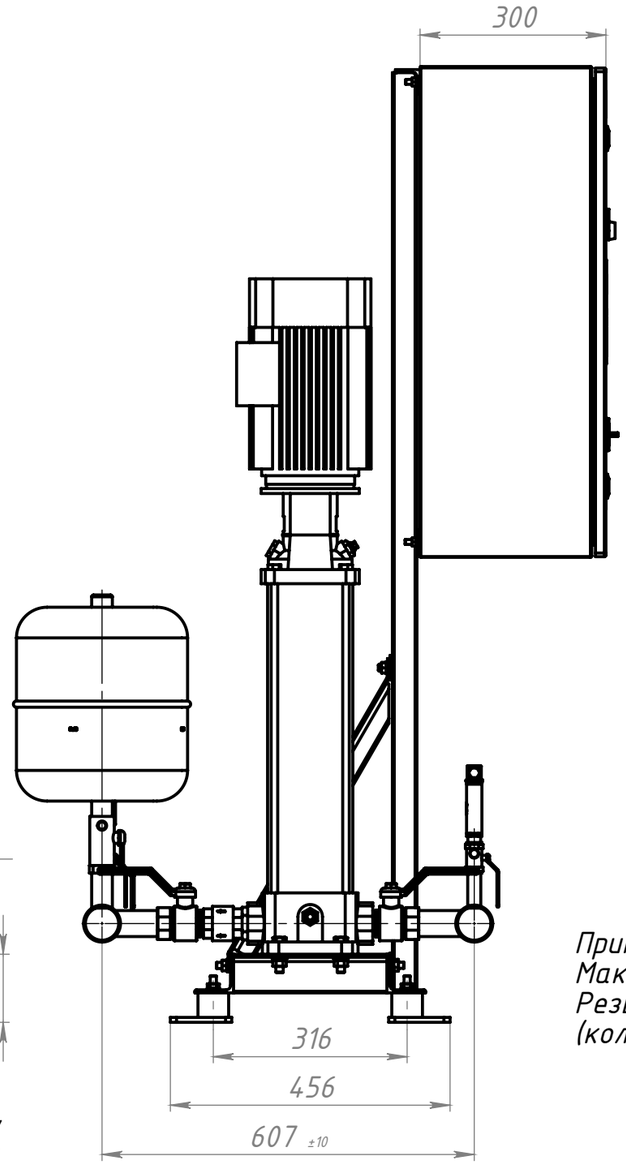

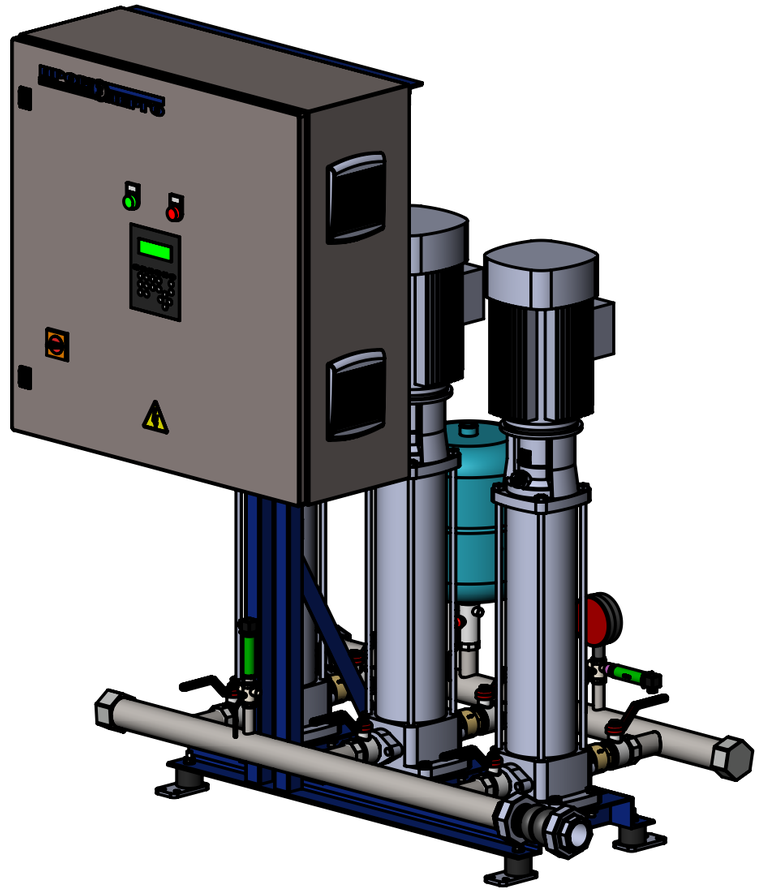

Примечание.
Максимально допустимое давление на выходе станции – 10 бар.
Резьбовые заглушки и резьбовые компенсаторы
(количество – 2 шт.) на чертеже условно не показаны.

Габаритный чертеж гидрокомпесатора.

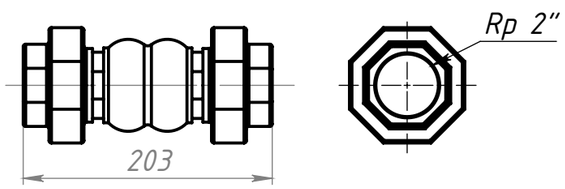

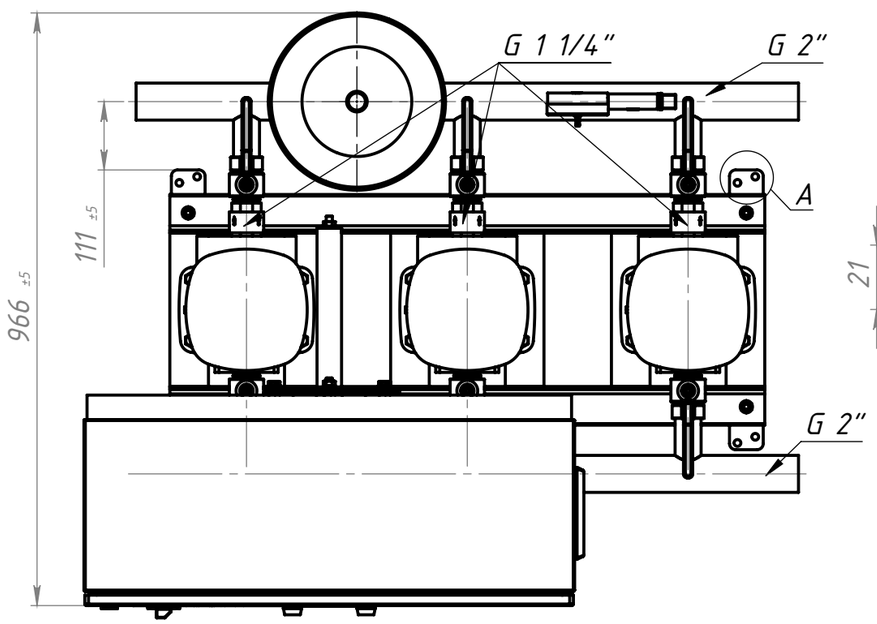

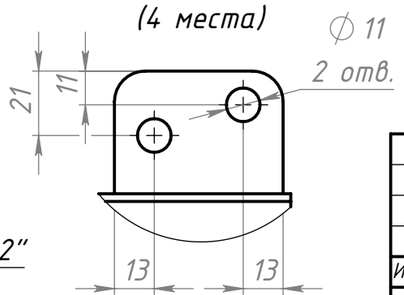

Изм.	Лист	№ докум.	Подп.	Дата	МАНС МультиПро 3 CR 5-20 Р.00.00 ГЧ		
Разраб.					Малогабаритная автоматическая насосная станция Габаритный чертеж	Лит.	Масса	Масштаб
Пров.								1:10
Т.контр.						Лист 1	Листов 1	
Нач. КБ								
Н.контр.								
Утв.								

ПРОМЭНЕРГО

МАНС МультиПро 3 CR 5-20 Р.00.00 ГЧ Копировал Формат А3

Перв. примен.
Справ. №
Подпись и дата
Инв. № дубл.
Взам. инв. №
Подпись и дата
Инв. № подл.